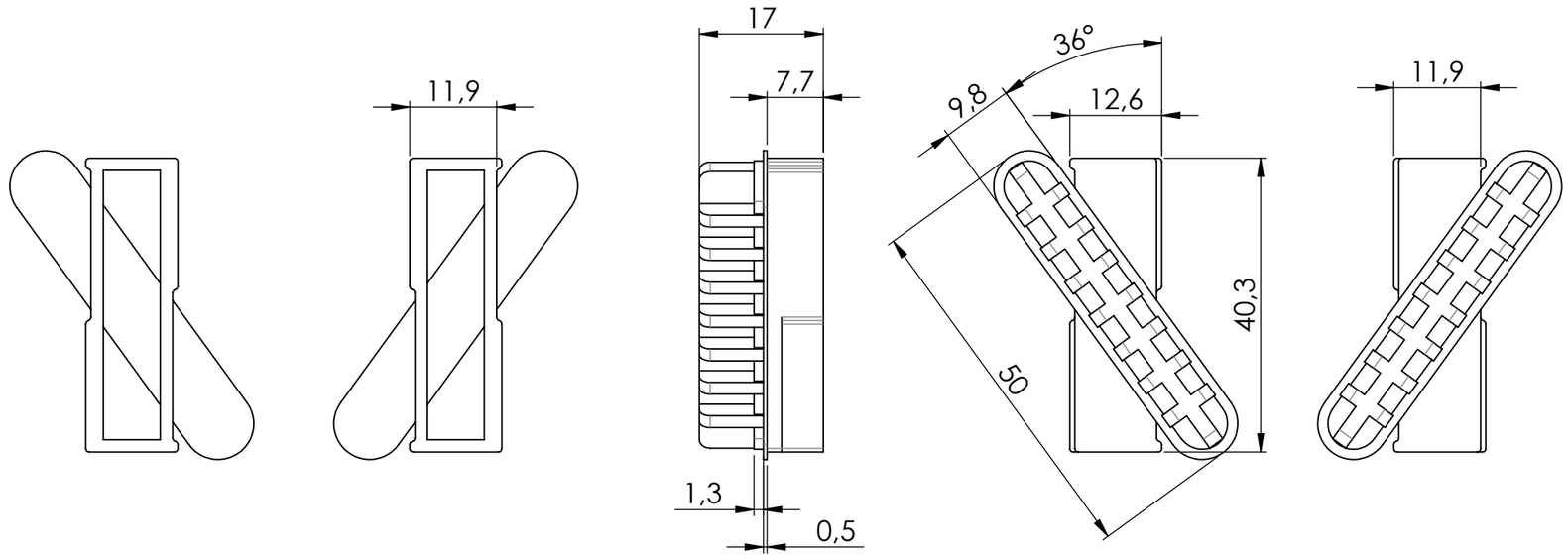

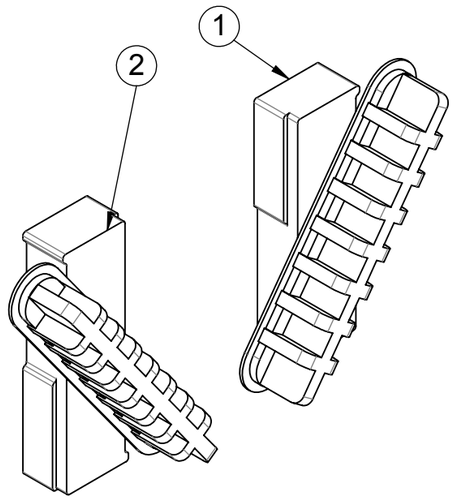

N.º	COMPONENTE	CANT.	MATERIAL	REFERENCIA	PESO (gr.)
1	SOPORTE LAMA Nº 2 DERECHA	1	POLIPROPILENO	RM-125-D	3.56
2	SOPORTE LAMA Nº 2 IZQUIERDA	1	POLIPROPILENO	RM-125-I	3.56

MATERIAL	COLOR	TRATAMIENTO	VOLUMEN (mm3)	PESO (gr.)
				7.12

DESCRIPCIÓN: *JUEGO SOPORTE LAMA Nº 2*

	Dibujado	Ultima actualización
Fecha	07/2014	16/07/2014
Firma	T. Zubiri	

A3

Escala 1.2:1

REFERENCIA LAMA2

CÓDIGO: