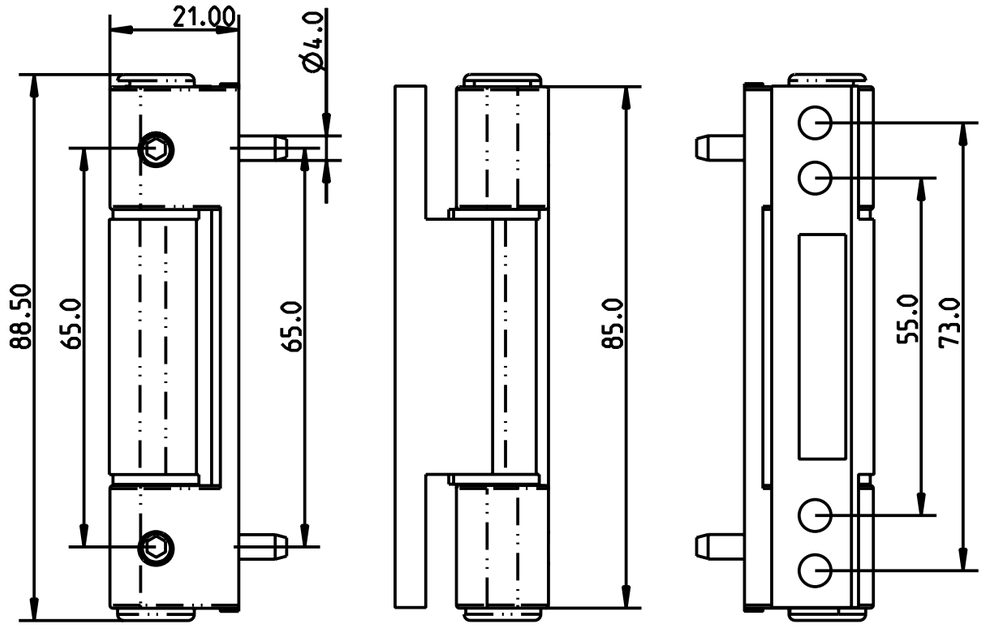

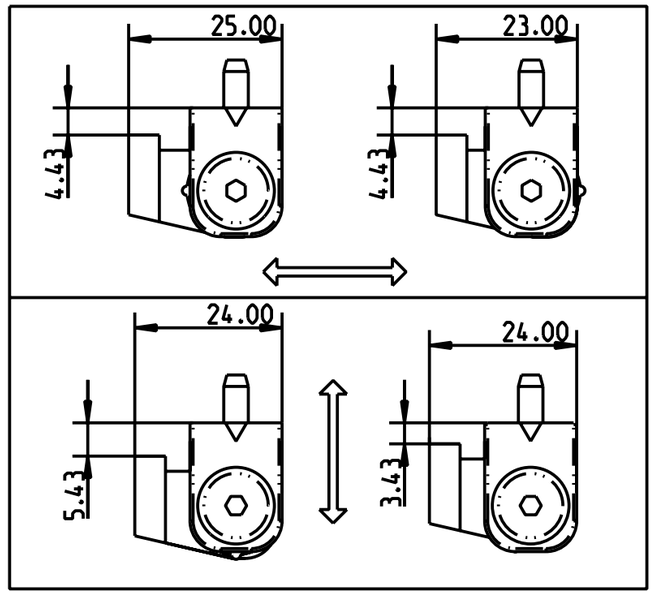

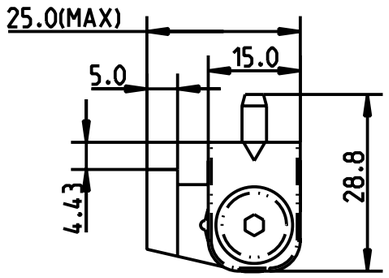

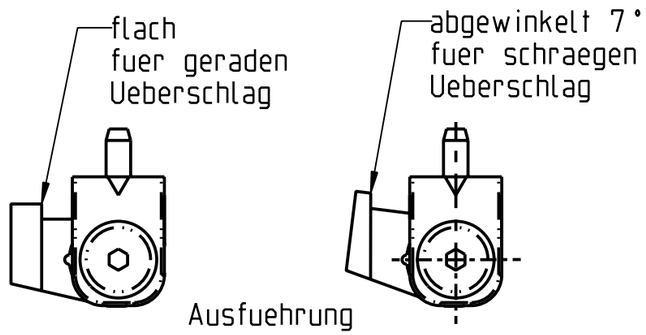

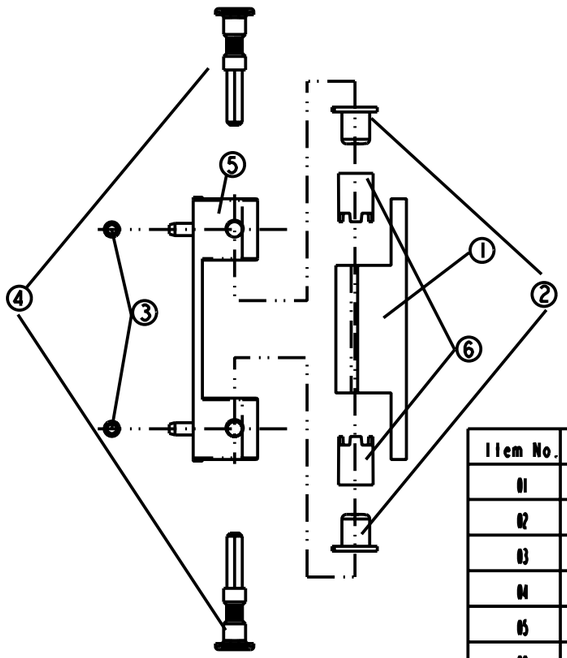

Pruefbericht:
PN 01 480 1009; PN 01 620 1007
Anwendungsdiagramm siehe S07A277-000

Item No.	Q'ty	Description	Drawing No.	Material	Finish
01	1	HINGE LEAF	NPD - -	01 ZINC	
02	2	NYLON WASHER	NPD - -	02 NYLON	
03	2	SET SCREW	NPD - -	03 STAINLESS STEEL	
04	2	STAINLESS PIN	NPD - -	04 STAINLESS STEEL	
05	1	HINGE BODY	NPD - -	05 ZINC	
06	2	BUSH	NPD - -	06 POM	

R 04.1	grau-braun	abgewinkelt	DF-Band 2D 85mm abgewin. RAL8019	355424
		flach	DF-Band 2D 85mm flach RAL8019	355496
R 07.3	creme-weiss	abgewinkelt	DF-Band 2D 85mm abgewin. RAL9001	355495
		flach	DF-Band 2D 85mm flach RAL9001	485997
R 07.2	Verkehrs-weiss	abgewinkelt	DF-Band 2D 85 SR	242489
		flach	DF-Band 2D 85	242485
Roto Farb-musterkarte	Roto-Farbtoene	Ausfuehrung	Bezeichnung	Material-Nummer

20071464	Erstausgabe	Bearb.	-	-	Tolerierung ISO 8015	
-	-	Geprueft	30.10.2007	Ebner	Laengen-toleranzen	DIN ISO 2768-m
-	-	Norm	-	-	Winkel-, Form-, Lage-Toleranzen	DIN ISO 2768-mH
-	-	Maßstab 1:1	DF-Band 2D 85mm			
	-		Outwart Opening			
0 / 05.11.07 / Eb	-					
Anzahl / Datum / Name	Ausgabe-/Aenderungstext	ROTO FRANK AG STUTTGART-LEINFELDEN	242485			
Ausgabe/Aenderung						
Ausgabe Nr. -	Ersatz fuer: -					
Auswirkung: N	-		Blatt-Nr. 1 von 1		Index 01	

© WEITERGABE SOWIE VERVIELFÄLTIGUNG DIESES UNTERLAGE, VERWERTUNG UND MITTEILUNG IHRES INHALTS STEHEN NICHT OHNE AUSDRÜCKLICHE ZUSTIMMUNG ZUGELASSENEN ZUWIDERHANDLUNGEN VERPFLICHTEN ZU SCHADENSERSATZ. ALLE RECHTE FÜR DEN FALL DER PATENTERTEILUNG ODER GEBRAUCHSMUSTER-EINTRAGUNG VORBEHALTEN.

01.0 aum / Produktion Freigabe