Multipontos com ganchos afináveis para cremone
Multipoint systems with adjustable hooks for cremonas
Multipunto gancho ajustable para cremona
Fermeture multipoints par cremone a crouchets reglables

MULTIPONTOS MAC

MAC18

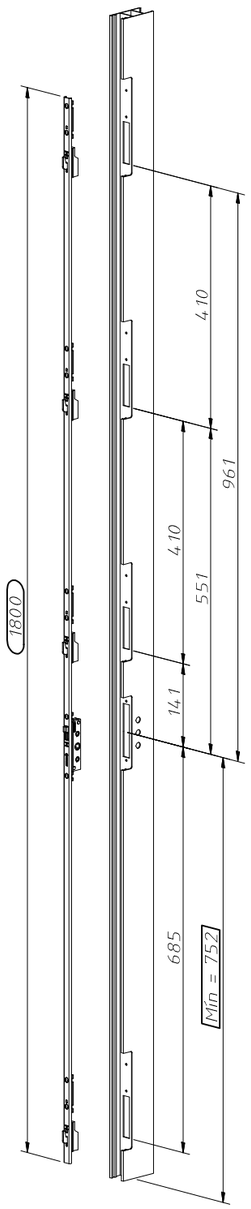

MAC16

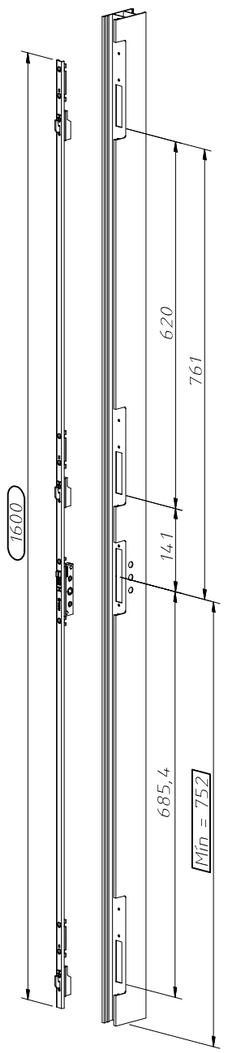

MAC10

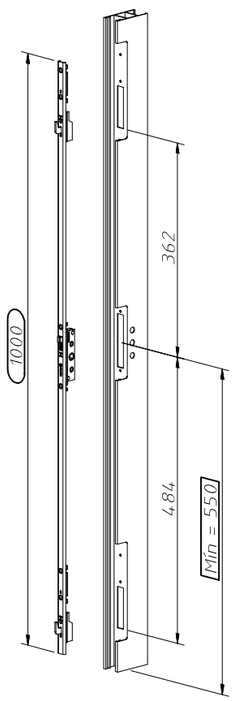

MAC6

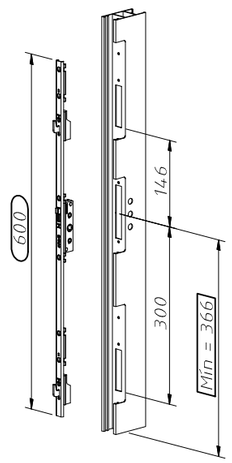

MAC2

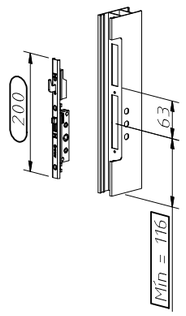

Montagem # Assembly # Montaje # Assemblage

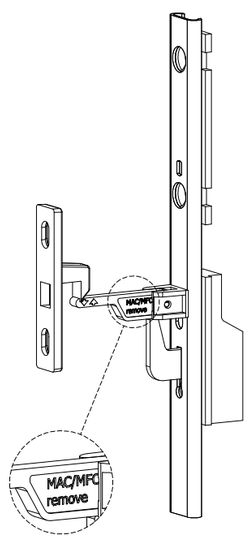

Regulação # Hook setting # Regulación # Réglage

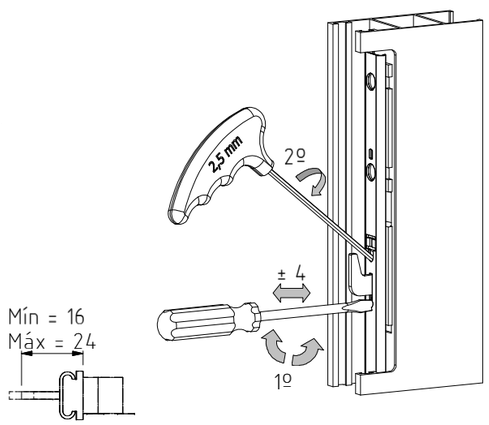

Maquinação # Machining # Mecanizado # Usinage

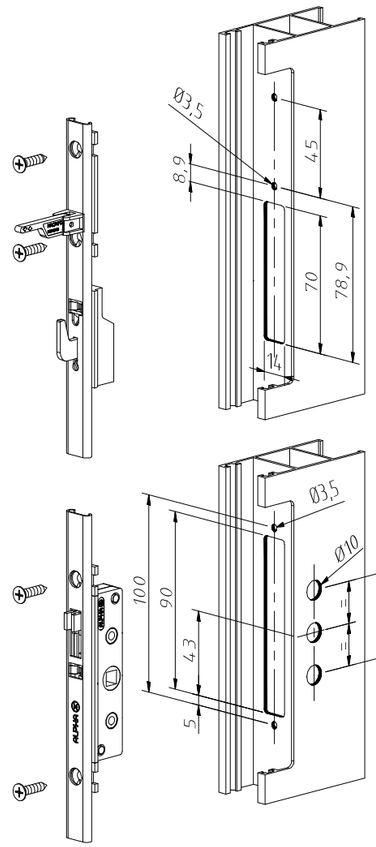

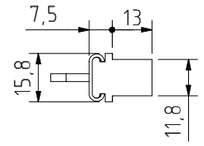

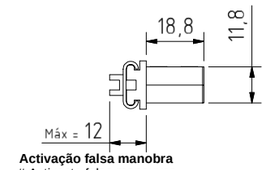

Activação falsa manobra
Activacte false manouver
Habilitar falsa maniobra
Activer fausse manœuvre

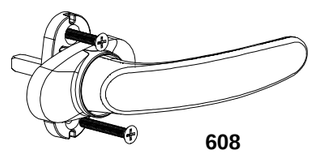

608

Cremone não incluida # Cremona not included
Cremona no incluido # Cremone pas compris

Calços # Wedges # Suplementos # Cales

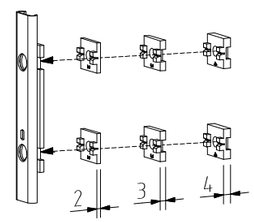

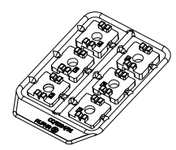

Peças # Part # Piezas # Pieces	**Materiais** # Materials # Materiales # Matériels	**Acabamento** # Finishing # Acabados # Finitions	Embalagem # Packaging # Empaquetado # Emballage
N/A N/A N/A N/A	**Inox e zamak** Stainless steel and Zamak Acero inox y Zamak Acier inox et Zamak	**N/A** N/A N/A N/A	Qty: 10

Observações # Comments **#** Observaciones **#** Observations: Cremone não incluida **#** Cremona not included **#** Cremona no incluido **#** Cremone pas compris

© 2013 - ALUALPHA, Fabrico e Comercialização de Ferragens S.A. | Todos os direitos reservados | All rights reserved | Todos los derechos reservados | Tous droits réservés

Nota: O conteúdo desta folha técnica é puramente informativo. A instalação é feita com total responsabilidade do instalador.The content of this technical sheet is purely informative. The instalation is done with total responsibility of the installer.
A Alualpha reserva-se o direito de proceder, sem aviso prévio, a mudanças ou modificações técnicas dos produtos apresentados.The Alualpha reserves the right to proceed without notice, to changes or technical modifications of the products presented.